SCALE 1:50

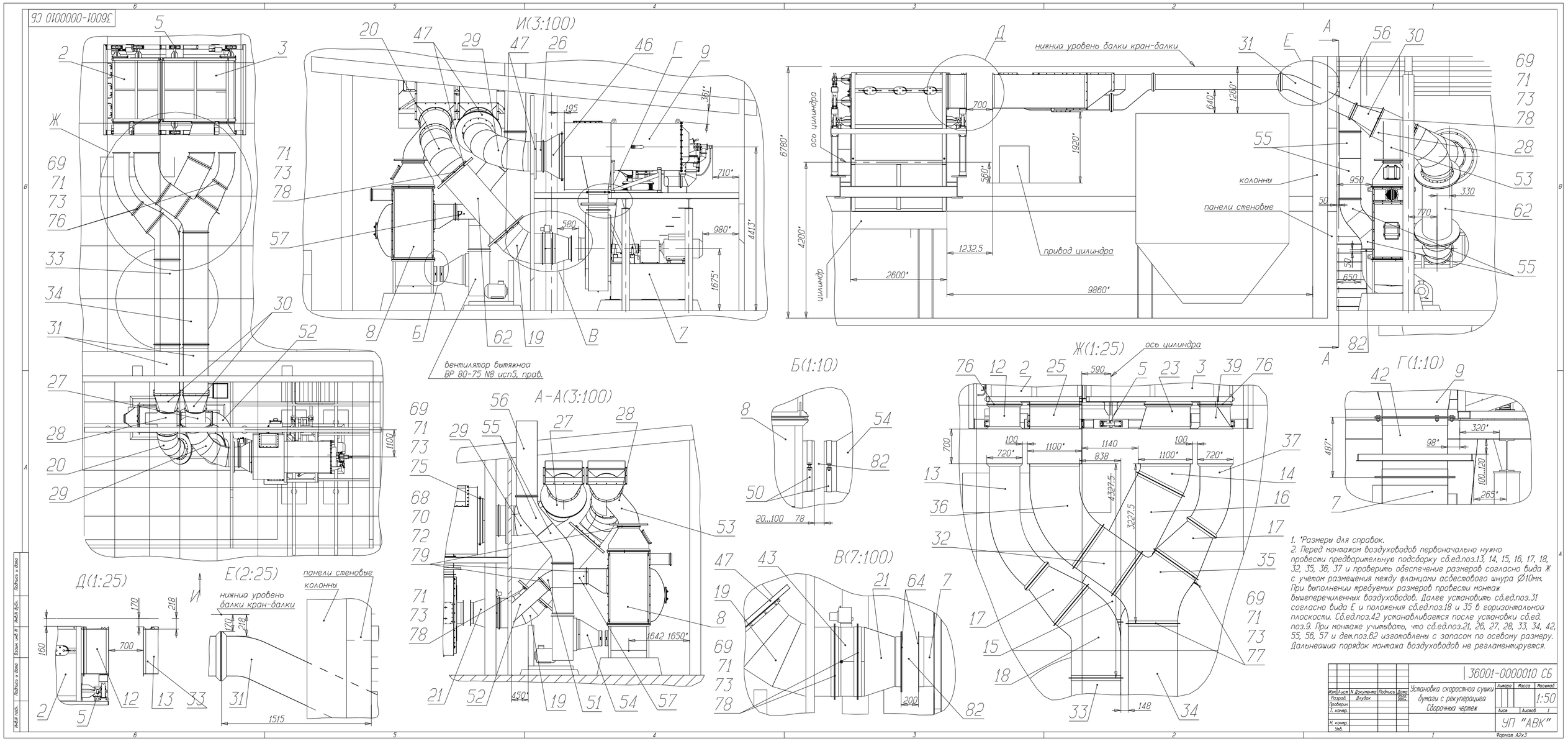

1. *Размеры для справок.
2. Перед монтажом воздуховодов первоначально нужно провести предварительную подсборку сб.ед.поз.13, 14, 15, 16, 17, 18, 32, 35, 36, 37 и проверить обеспечение размеров согласно вида Ж с учетом размещения между фланцами асбестового шнура Ø10мм. При выполнении требуемых размеров провести монтаж вышеперечисленных воздуховодов. Далее установить сб.ед.поз.31 согласно вида Е и положения сб.ед.поз.18 и 35 в горизонтальной плоскости. Сб.ед.поз.42 устанавливается после установки сб.ед. поз.9. При монтаже учитывать, что сб.ед.поз.21, 26, 27, 28, 33, 34, 42, 55, 56, 57 и дет.поз.62 изготовлены с запасом по осевому размеру. Дальнейший порядок монтажа воздуховодов не регламентируется.

Изм.	Лист	N Документа	Подпись	Дата	36001-0000010 СБ		
Разраб.		Дубов			Установка скоростной сушки бумаги с рекуперацией	Литера	Масса	Масштаб
Проверил					Сборочный чертеж			1:50
Т. контр.						Лист	Листов 1	
Н. контр.					УП "АВК"			
Утв.								

Формат А2х3
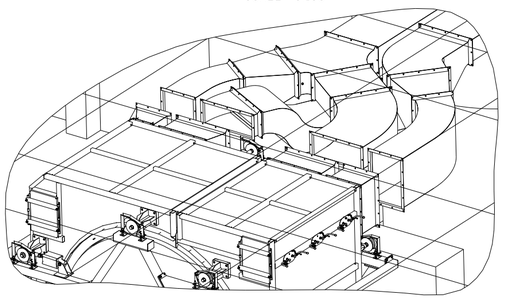
SCALE 3:100